Scania 141 V8 - 6X2 - BOX 7,35 METER

COMMON

Preis	€ 24.950,- ex MwSt
Id	SC223327
Marke	Scania
Typ	141 V8 - 6X2 - BOX 7,35 METER
Baujahr	1977
Kilometerstand	751.227 km
Konstruktion	Ladepritsche
Bruttogewicht	25.000 kg

Scania LB141 V8 141 V8 - 6X2 - BOX 7,35 METER

Referentienummer: SC223327

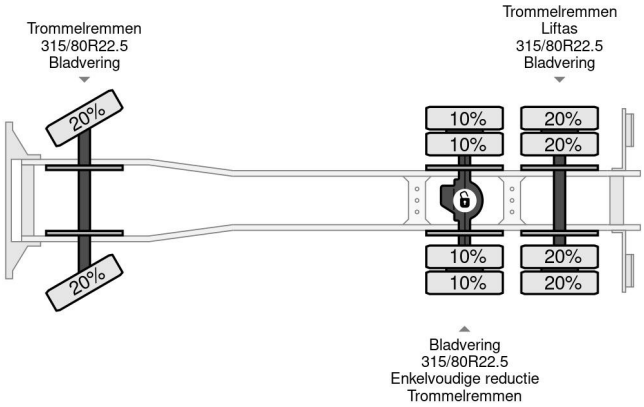

PROPERTIES

Datum der erstzulassung	03-05-1977
Kraftstoffart	Diesel
Getriebe	Schaltgetriebe
Fahrzeug-identifizierungsnummer	223327
Radformel	6x2
Anzahl der achsen	3
Gewicht	9.780 kg
Zylinderzahl	8
Konstruktionsmaße (l/b/h)	
Nutzlast	15.220 kg

ZUBEHÖR

• Aluminium-Kraftstofftank • Blattfederung • Fernlicht • Schlafkabine • Sonnenschutzklappe • Werkzeugkasten • Zugmaul

BESCHREIBUNG

Energieweg 7, 4231 DJ Meerkerk
Tel.: +31 (0)183 74 56 20
Email: info@rhtrucks.nl