MAN 6X2 EURO 6 - 11.500L VACUUM CLEANER - 2 COMPARTIMENTEN + INTARDER

COMMON

Preis	€ 23.950,- ex MwSt
Id	MA212542
Marke	MAN
Typ	6X2 EURO 6 - 11.500L VACUUM CLEANER - 2 COMPARTIMENTEN + INTARDER
Baujahr	2016
Kilometerstand	706.387 km
Konstruktion	Saugfahrzeug
Bruttogewicht	28.000 kg
Schadstoffklasse	6

MAN TGX 26.560 6X2 EURO 6 - 11.500L VACUUM CLEANE...

Referentienummer: MA212542

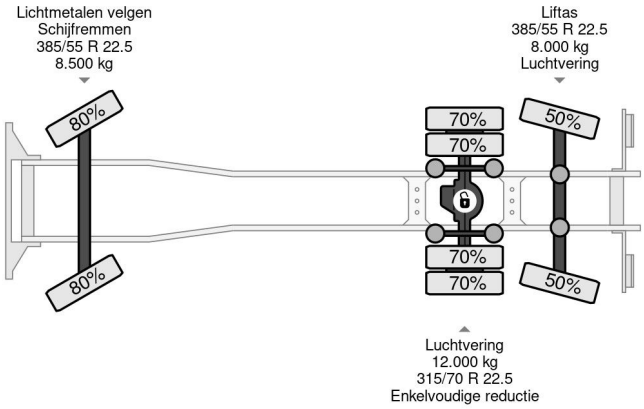

PROPERTIES

Datum der erstzulassung	26-02-2016
Kraftstoffart	Diesel
Getriebe	Automatik
Fahrzeug-identifizierungsnummer	WMA21XZZ6GW212542
Radformel	6x2
Anzahl der achsen	3
Gewicht	11.530 kg
Zylinderzahl	6
Leistung in kw	412
Leistung in ps	560
Konstruktionsmaße (l/b/h)	
Nutzlast	16.470 kg

ZUBEHÖR

• Aluminium-Kraftstofftank • Antiblockiersystem • Antiblockiersystem • Elektrische Fensterheber • Elektrisch verstellbare Außenspiegel • Fernbediente Zentralverriegelung • Geschwindigkeitsbegrenzer • Geschwindigkeitsregelanlage • Klimaanlage • Kühlschrank • Nebelleuchten • Radio/CD-Spieler • Retarder •

BESCHREIBUNG

VIDEO AVAILABLE

Energieweg 7, 4231 DJ Meerkerk
Tel.: +31 (0)183 74 56 20
Email: info@rhtrucks.nl