Volvo 4X2 EURO5 720x250x273 LOAD-LIFT

COMMON

Precio	€ 11.950,- sin IVA
Id	VO711336
Marca	Volvo
Tipo	4X2 EURO5 720x250x273 LOAD-LIFT
Año de construcción	2011
Kilometraje	613.935 km
Construcción	Lona corredera
Maximo peso	18.000 kg
Clase emisión	5

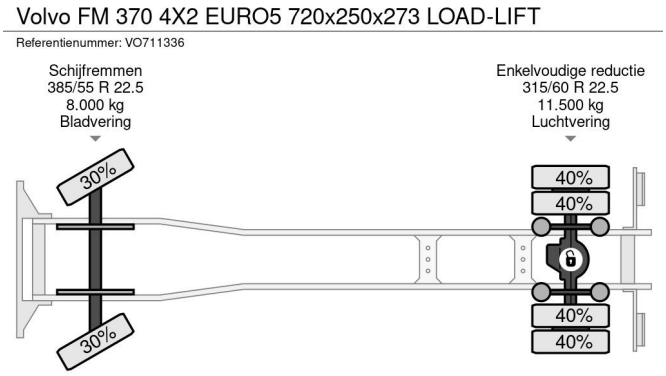

PROPERTIES

Primera fecha de registro	31-05-2011
Combustible	Diesel
Transmisión	Automático
Número de identificación del vehículo	YV2J1E1A2BA711336
Configuración del eje	4x2
Número de ejes	2
Peso vacío	9.800 kg
Cantidad de cilindros	6
Energía en kw	272
Potencia en caballos de fuerza	370
Dimensiones de construcción (l/b/h)	
Peso de carge	8.200 kg

ACCESORIOS

• ABS • Aire acondicionado • Cabina de dormir • Caja de herramientas • Cierre central de puertas • Cruise control • Cámara de visión trasera • Freno de motor reforzado • Limitador de velocidad • Luces de niebla • Nevera • Parasol • Radio / reproductor de CD • Spoiler para el techo • Tanque de combustible de aluminio • Ventanas

DESCRIPCIÓN

Energieweg 7, 4231 DJ Meerkerk
Tel.: +31 (0)183 74 56 20
Email: info@rhtrucks.nl