Scania 6X2 EURO 5 + HIAB 377EP-4XS + REMOTE CONTROL + RETARDER

COMMON

Precio	€ 33.950,- sin IVA
Id	SC203965
Marca	Scania
Tipo	6X2 EURO 5 + HIAB 377EP-4XS + REMOTE CONTROL + RETARDER
Año de construcción	2008
Kilometraje	1.089.599 km
Construcción	Zona de carga descubierta
Maximo peso	26.000 kg
Clase emisión	5

Scania R500 V8 6X2 EURO 5 + HIAB 377EP-4XS + REMOTE...

Referentienummer: SC203965

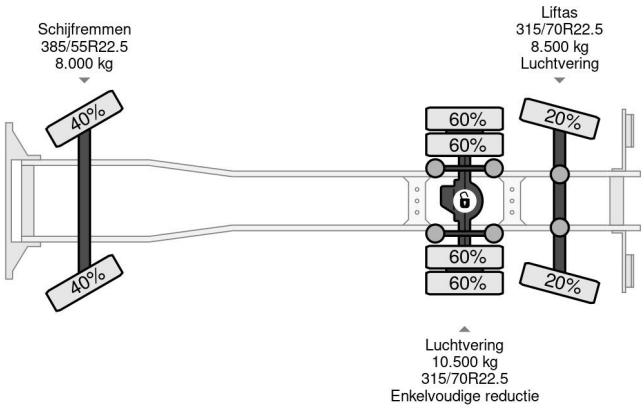

PROPERTIES

Primera fecha de registro	19-06-2008
Combustible	Diesel
Transmisión	Transmisión manual
Número de identificación del vehículo	XLER6X20005203965
Configuración del eje	6x2
Número de ejes	3
Peso vacío	16.980 kg
Cantidad de cilindros	8
Energía en kw	368
Potencia en caballos de fuerza	500
Dimensiones de construcción (l/b/h)	
Peso de carge	9.020 kg

ACCESORIOS

• ABS • Aire acondicionado • Bocina de aire • Cabina de dormir • Caja de herramientas • Cruise control • horquilla • Luces de niebla • Nevera • Parasol • PTO • Radio / reproductor de CD • Spoiler para el techo • Suspensión neumática • Tanque de combustible de aluminio •

DESCRIPCIÓN

Energieweg 7, 4231 DJ Meerkerk
Tel.: +31 (0)183 74 56 20
Email: info@rhtrucks.nl