DAF 6X2 BDF EURO 6 FULL AIR

COMMON

Precio	€ 14.950,- sin IVA
Id	DA106027
Marca	DAF
Tipo	6X2 BDF EURO 6 FULL AIR
Año de construcción	2016
Kilometraje	947.716 km
Construcción	Sistema BDF
Maximo peso	27.000 kg
Clase emisión	6

DAF XF 440 6X2 BDF EURO 6 FULL AIR

Referentienummer: DA106027

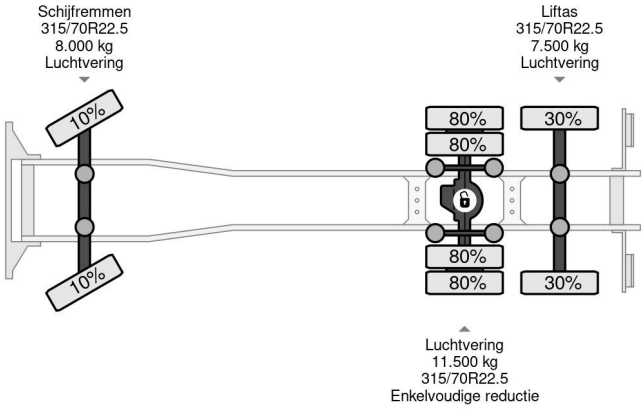

PROPERTIES

Primera fecha de registro	22-04-2016
Placa de matrícula	62-BHF-5
Combustible	Diesel
Transmisión	Automático
Número de identificación del vehículo	XLRASH4100G106027
Configuración del eje	6x2
Número de ejes	3
Peso vacío	9.780 kg
Cantidad de cilindros	6
Energía en kw	320
Potencia en caballos de fuerza	435
Distancia entre ejes	620 cm
Dimensiones de construcción (l/b/h)	
Peso de carge	17.220 kg
Longitud	1.002 cm
Anchura	255 cm

ACCESORIOS

• ABS • Aire acondicionado • Cabina de dormir • Caja de herramientas • Cierre central de puertas • Cruise control • Freno de motor reforzado • horquilla • Limitador de

DESCRIPCIÓN

VIDEO AVAILABLE

Energieweg 7, 4231 DJ Meerkerk
Tel.: +31 (0)183 74 56 20
Email: info@rhtrucks.nl