Volvo 4X2 EURO5 720x250x273 LOAD-LIFT

COMMON

Prix	€ 11.950,- hors TVA
Id	VO711336
Marque	Volvo
Type	4X2 EURO5 720x250x273 LOAD-LIFT
Année de construction	2011
Kilométrage	613.935 km
Chassis	Bâché à rideaux latéraux
Poids maximum	18.000 kg
Classe d'émission	5

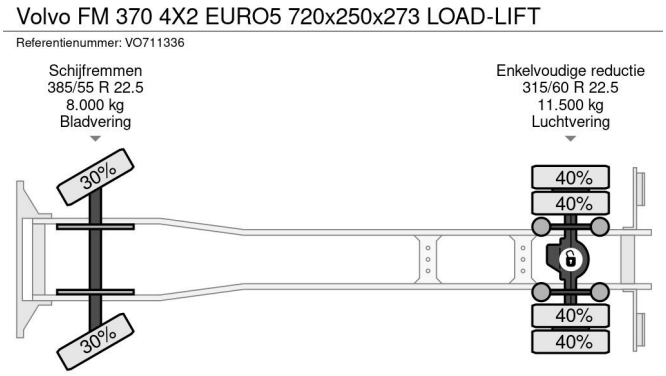

PROPERTIES

Date première immatriculation	31-05-2011
Carburant	Diesel
Transmission	Automatique
Numéro d'identification véhicule	YV2J1E1A2BA711336
Configuration des essieux	4x2
Nombre d'essieux	2
Poids à vide	9.800 kg
Nombre de cylindres	6
Puissance kw	272
Puissance hp	370
Dimensions de la construction (l/b/h)	
Poids de la charge	8.200 kg

ACCESSOIRES

• ABS • Boîte à outils • Cabine de couchage • Caméra de recul • Chauffage • Climatisation • Fenêtres électriques • Feux de brouillard • Frein moteur renforcé • Frigo • Limiteur de vitesse • Pare-soleil • Radio / lecteur CD • Régulateur de vitesse • Réservoir de carburant en aluminium • Rétroviseurs extérieurs à réglage électrique •

DESCRIPTION

Energieweg 7, 4231 DJ Meerkerk
Tel.: +31 (0)183 74 56 20
Email: info@rhtrucks.nl