MAN XLX 6X2 EURO 5 - BDF CHASSIS + RETARDER

COMMON

Prix	€ 10.650,- hors TVA
Id	MA182575-2
Marque	MAN
Type	XLX 6X2 EURO 5 - BDF CHASSIS + RETARDER
Année de construction	2013
Kilométrage	1.087.176 km
Chassis	Système BDF
Poids maximum	26.000 kg
Classe d'émission	5

MAN TGX 26.440 XLX 6X2 EURO 5 - BDF CHASSIS + RET...

Referentienummer: MA182575-2

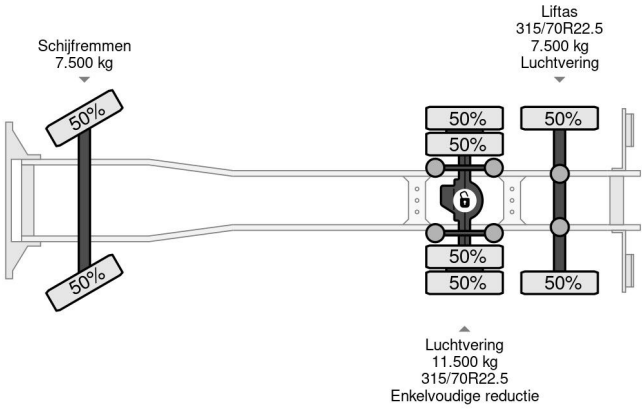

PROPERTIES

Date première immatriculation	27-02-2013
Carburant	Diesel
Transmission	Automatique
Numéro d'identification véhicule	WMA21XZZ7DW182575
Configuration des essieux	6x2
Nombre d'essieux	3
Poids à vide	9.260 kg
Puissance kw	324
Puissance hp	440
Dimensions de la construction (l/b/h)	
Poids de la charge	16.740 kg

ACCESSOIRES

• ABS • Attraper taupe • Boîte à outils • Cabine de couchage • Chauffage • Climatisation • Double réservoir de carburant • Fenêtres électriques • Feux de brouillard • Frein moteur renforcé • Frigo • Limiteur de vitesse • Pare-soleil • Radio / lecteur CD • Retardateur • Régulateur de vitesse • Réservoir de carburant en aluminium • Rétroviseurs extérieurs à réglage électrique • Spoiler de toit • Suspension pneumatique • Système anti-blocage

DESCRIPTION

Energieweg 7, 4231 DJ Meerkerk
Tel.: +31 (0)183 74 56 20
Email: info@rhtrucks.nl