DAF 6X2 BDF EURO 6 FULL AIR

COMMON

Prix	€ 14.950,- hors TVA
Id	DA106027
Marque	DAF
Type	6X2 BDF EURO 6 FULL AIR
Année de construction	2016
Kilométrage	947.716 km
Chassis	Système BDF
Poids maximum	27.000 kg
Classe d'émission	6

DAF XF 440 6X2 BDF EURO 6 FULL AIR

Referentienummer: DA106027

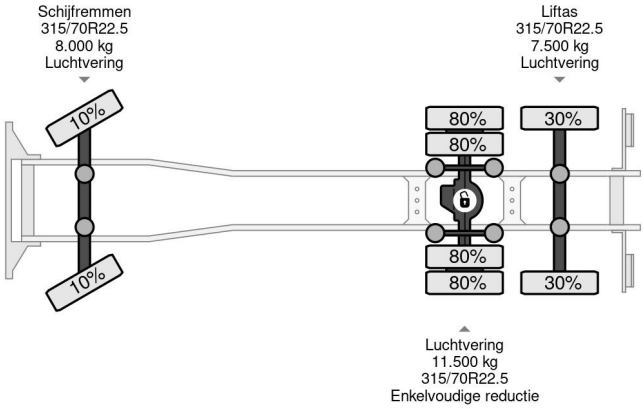

PROPERTIES

Date première immatriculation	22-04-2016
Plaque d'immatriculation	62-BHF-5
Carburant	Diesel
Transmission	Automatique
Numéro d'identification véhicule	XLRASH4100G106027
Configuration des essieux	6x2
Nombre d'essieux	3
Poids à vide	9.780 kg
Nombre de cylindres	6
Puissance kw	320
Puissance hp	435
Empattement	620 cm
Dimensions de la construction (l/b/h)	
Poids de la charge	17.220 kg
Longueur	1.002 cm
Largeur	255 cm

ACCESSOIRES

• ABS • Attraper taupe • Boîte à outils • Cabine de couchage • Chauffage • Climatisation • Fenêtres électriques • Feux de brouillard • Frein moteur renforcé •

DESCRIPTION

VIDEO AVAILABLE

Energieweg 7, 4231 DJ Meerkerk
Tel.: +31 (0)183 74 56 20
Email: info@rhtrucks.nl

centralisé • Verrouillage centralisé à distance