# Volvo 6X2 VDL 21T + HIAB 211 + REMOTE CONTROL

## COMMON

| | |
|---|---|
| Prix | Sur demande hors TVA |
| Id | VO775870 |
| Marque | Volvo |
| Type | 6X2 VDL 21T + HIAB 211 + REMOTE CONTROL |
| Année de construction | 2016 |
| Kilométrage | 442.954 km |
| Chassis | Système de bras à crochet |
| Poids maximum | 28.000 kg |
| Classe d'émission | 6 |

Volvo FM 370 6X2 VDL 21T + HIAB 211 + REMOTE CONTROL

Referentienummer: VO775870

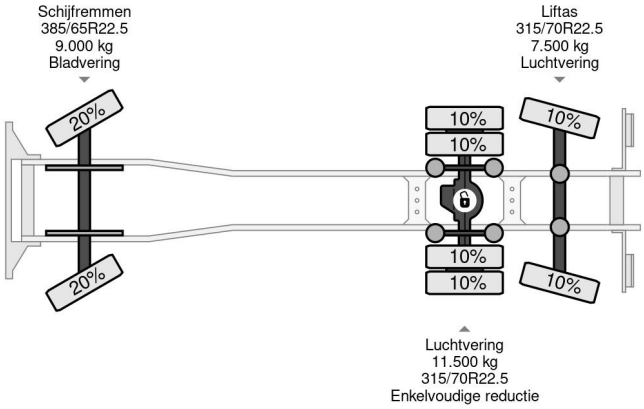


## PROPERTIES

| | |
|---|---|
| Date première immatriculation | 15-07-2016 |
| Date expiration mot | 08-08-2025 |
| Plaque d'immatriculation | 47-BHK-9 |
| Carburant | Diesel |
| Transmission | Automatique |
| Numéro d'identification véhicule | YV2X922C8GB775870 |
| Configuration des essieux | 6x2 |
| Nombre d'essieux | 3 |
| Poids à vide | 14.820 kg |
| Nombre de cylindres | 6 |
| Puissance kw | 278 |
| Puissance hp | 378 |
| Empattement | 657 cm |
| Poids de la charge | 13.180 kg |
| Longueur | 928 cm |
| Largeur | 255 cm |

## ACCESSOIRES

• ABS • Attraper taupe • Boîte à outils • Climatisation • Corne de l'air • Fenêtres électriques • Feux de brouillard • Frein moteur renforcé • Frigo • Lumières vives • Pare-

## DESCRIPTION

VIDEO AVAILABLE

Energieweg 7, 4231 DJ Meerkerk
Tel.: +31 (0)183 74 56 20
Email: info@rhtrucks.nl

électrique • Système anti-blocage • Verrouillage centralisé • Verrouillage centralisé à distance